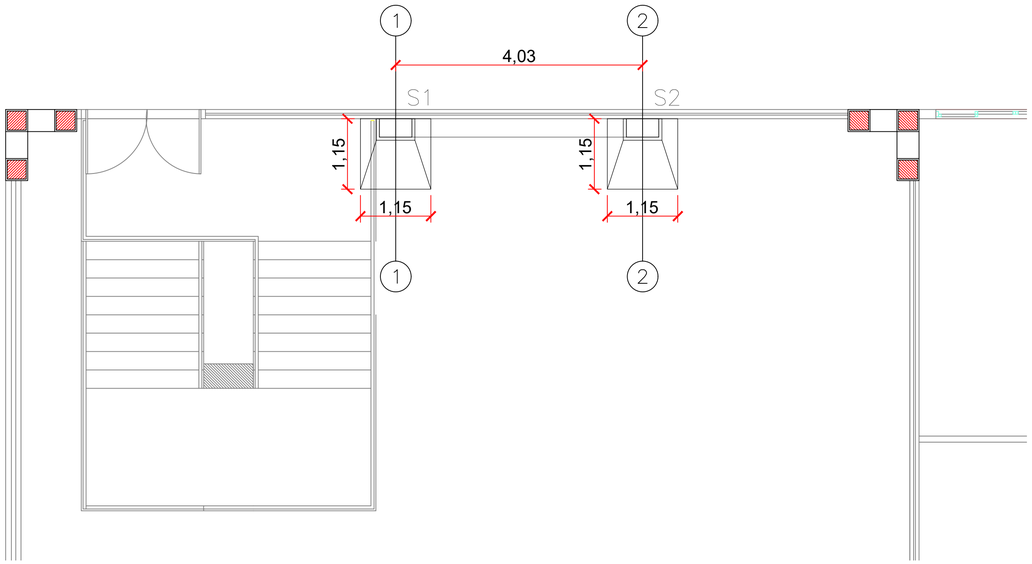

01 PLANTA DE LOCAÇÃO
ESCALA — 1 : 50

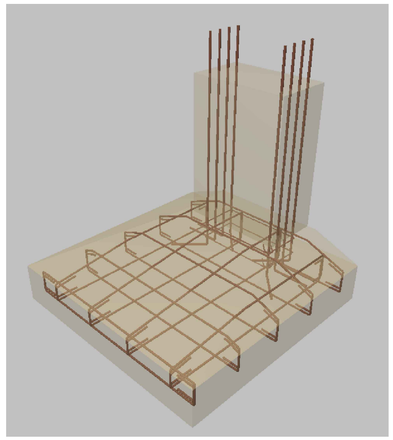

02 VISTA 3D
ESCALA — 1 : SEM ESCALA

Elemento	Pos.	Diam.	Q.	Dob. (cm)	Reta (cm)	Dob. (cm)	Comp. (cm)	Total (cm)	CA-50 (kg)	CA-60 (kg)
S1	1	ø10	4		144		144	576	3.5	
	2	ø10	4		143		143	572	3.5	
	3	ø10	4		VAR.		VAR.	584	3.6	
	4	ø10	4		VAR.		VAR.	588	3.6	
	5	ø12.5	8	20	116		136	1088	10.5	
	6	ø6.3	2		144		144	288	0.7	
							Total+10%:		27.9	
S2	7	ø10	4		144		144	576	3.5	
	8	ø10	4		143		143	572	3.5	
	9	ø10	4		VAR.		VAR.	584	3.6	
	10	ø10	4		VAR.		VAR.	588	3.6	
	11	ø12.5	8	20	116		136	1088	10.5	
	12	ø6.3	2		144		144	288	0.7	
							Total+10%:		27.9	
							ø6.3:		1.4	0.0
							ø10:		31.2	0.0
							ø12.5:		23.2	0.0
							Total:		55.8	0.0

NOTAS:
---

1) CONCRETO CLASSE DE RESISTÊNCIA C25 (25MPA);
2) A BASE DAS SAPATAS DEVE REPOUSAR SOBRE UM TERRENO CAPAZ DE SUPORTAR UMA PRESSÃO DE 3GM/CM2.

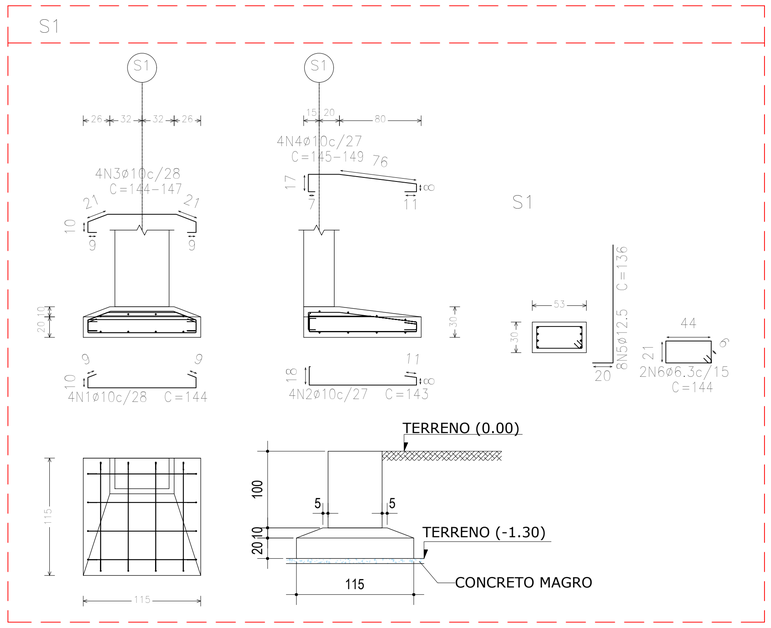

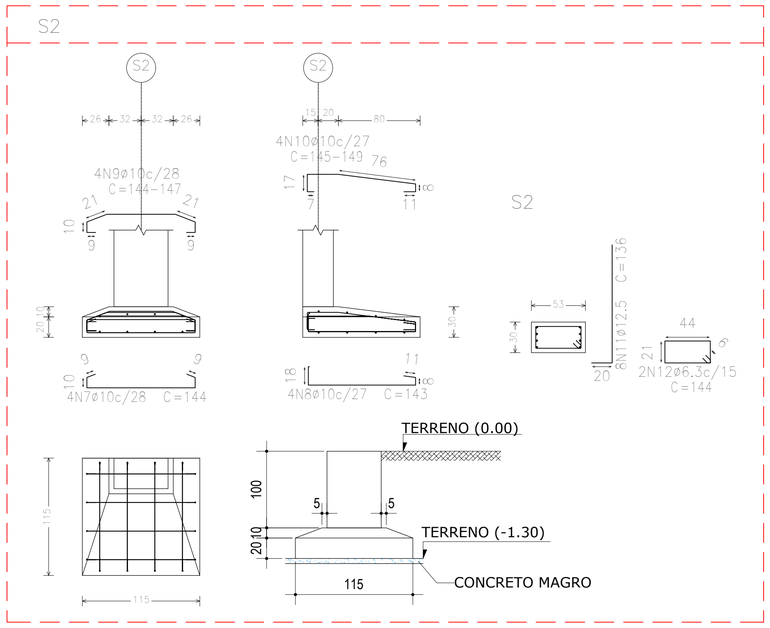

REV.	DESCRIÇÃO	DATA	APROV.

Consórcio Integração

Governo de Mato Grosso

PROJETO DE ESTRUTURA

FASE: PROJETO BASICO

OBRA	PROJETO DE REFORMA SEPLAG
PROPRIETÁRIO	GOVERNO DO ESTADO DE MATO GROSSO
CPF/CNPJ.:	
LOCAL	RUA C, BLOCO II, CENTRO POLITICO ADMINISTRATIVO, CUIABÁ- MT
INSCR. CADASTRAL	
AUTOR DO PROJETO	JAMIR SILVA SAMPAIO:80256228191 — Assinado digitalmente por JAMIR SILVA SAMPAIO:80256228191 Localização: Cuiabá (MT) Data: 2022.05.23 16:35:35-04'00'

ASSUNTO: FUNDAÇÃO PÓRTICO PERÍCIA PLANTA DE LOCAÇÃO E FORMAS DETALHAMENTO SAPATAS S1 E S2	ESCALA: INDICADA DATA: DEZEMBRO/2021 DESENHO: JAMIR SAMPAIO	FOLHA: 01/01

ÁREAS	ESTATÍSTICAS			
	Tx. Ocupação	Tx. Permeab.	Coef. Aprov.	Nº de Pisos

EM CASO DE EVENTUAIS DÚVIDAS OU DIVERGÊNCIAS NAS INFORMAÇÕES CONTIDAS NESTE PROJETO, CONSULTAR IMPRESCINDIVELMENTE O(A) ARQUITETO RESPONSÁVEL PARA A CORRETA EXECUÇÃO DA PROPOSTA.