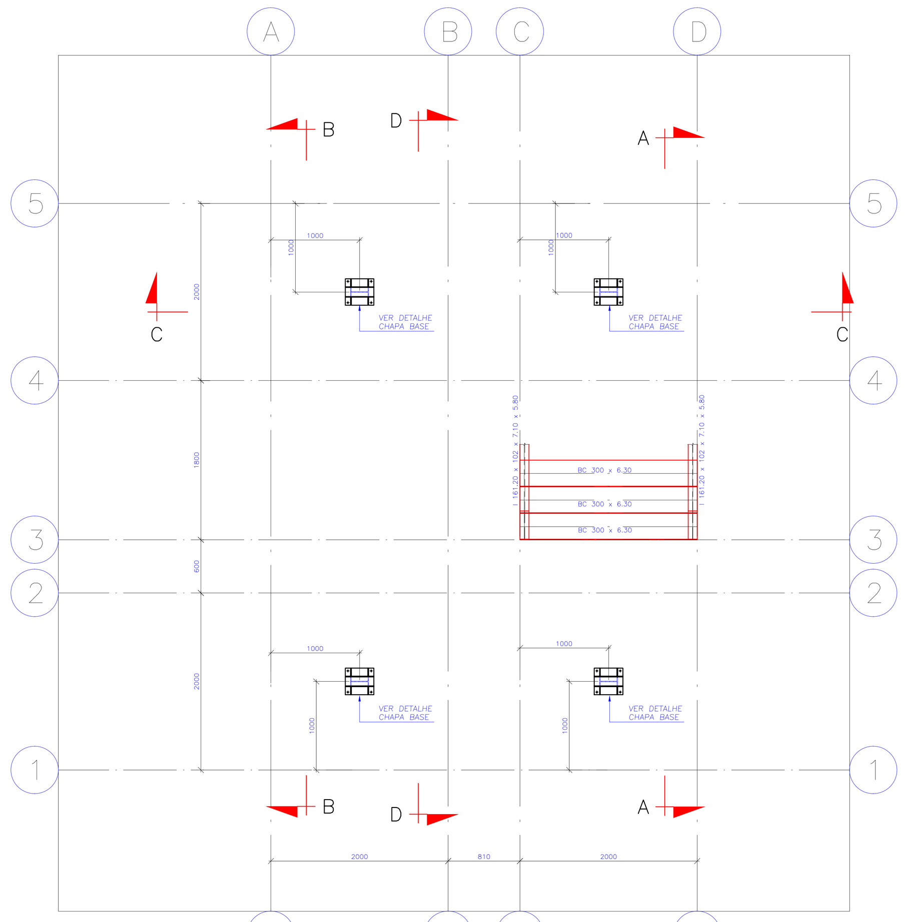

01 NÍVEL 0.00
ESCALA — 1 : 50

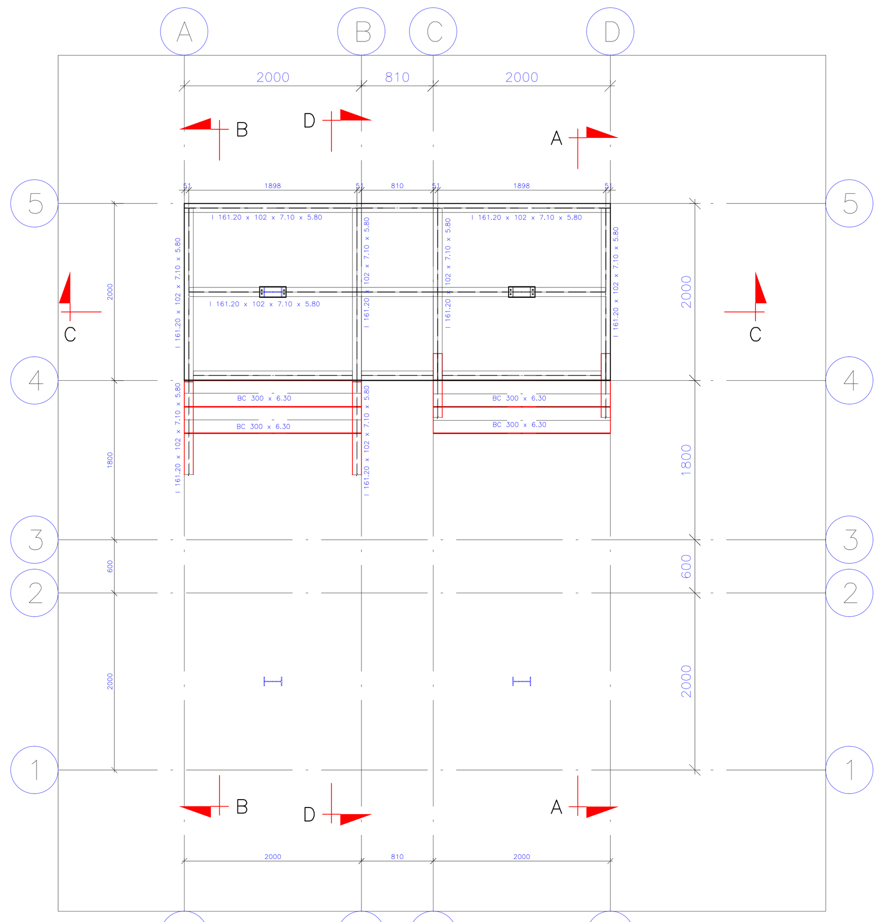

02 NÍVEL 1170
ESCALA — 1 : 50

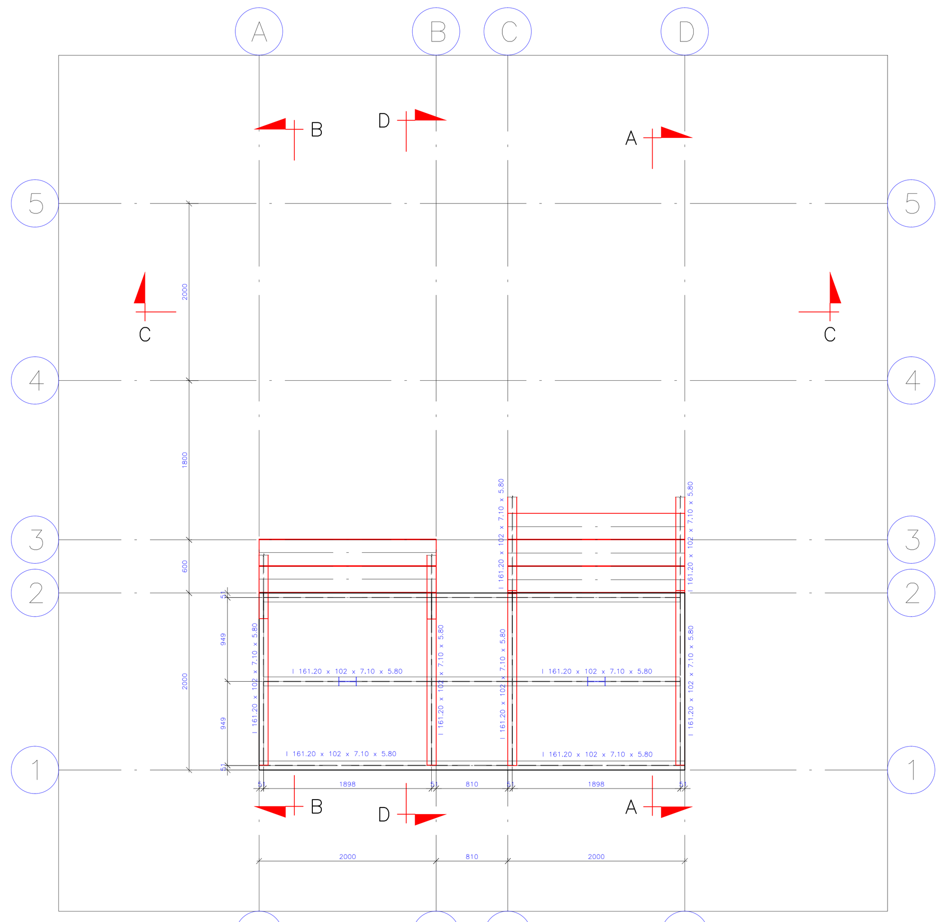

03 NÍVEL 2680
ESCALA — 1 : 50

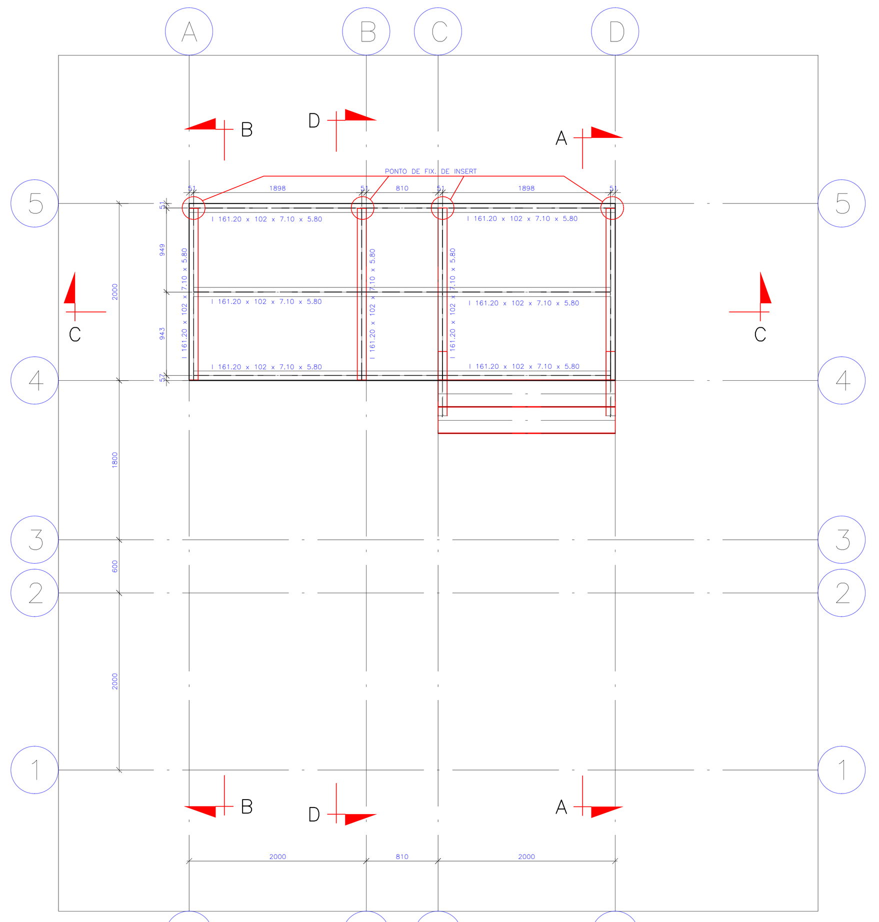

04 NÍVEL 4190
ESCALA — 1 : 50

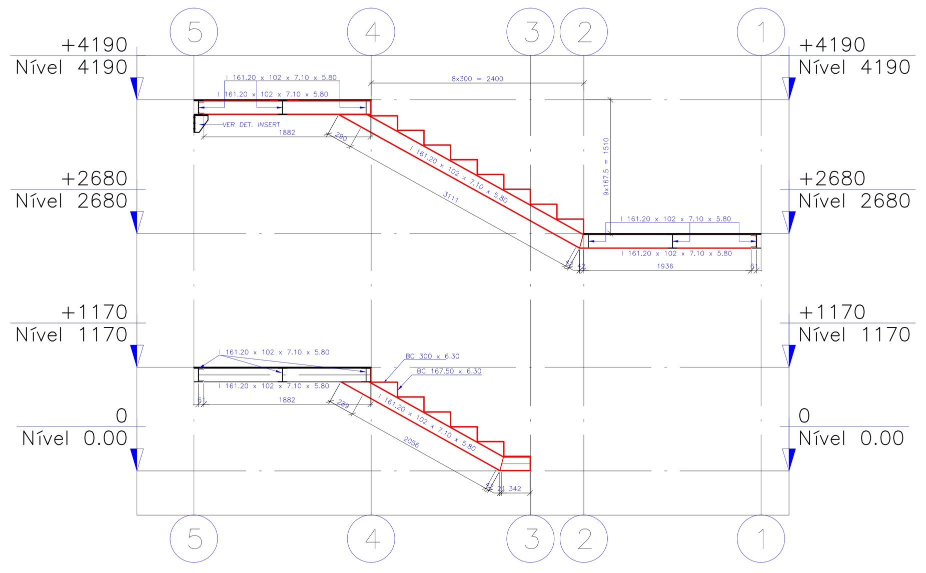

CORTE A–A

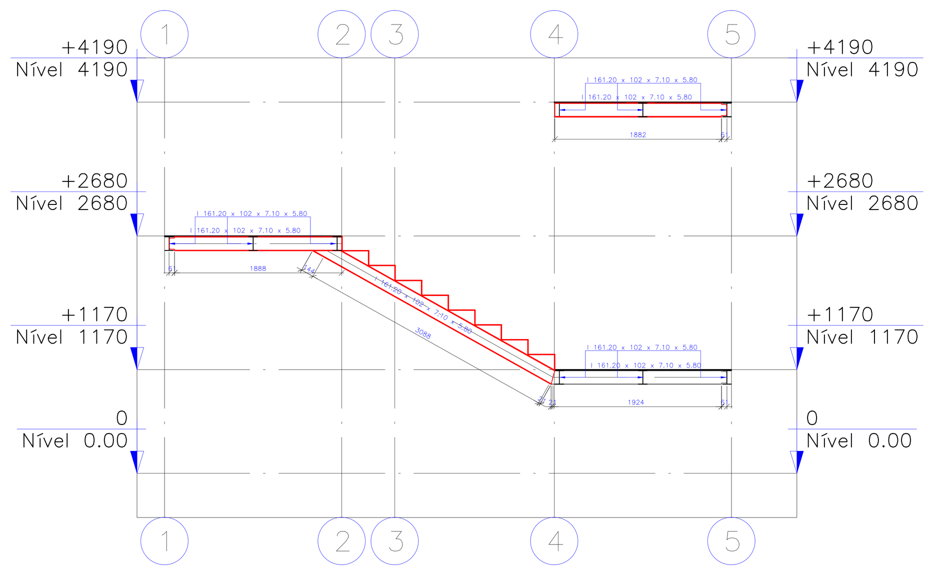

CORTE B–B

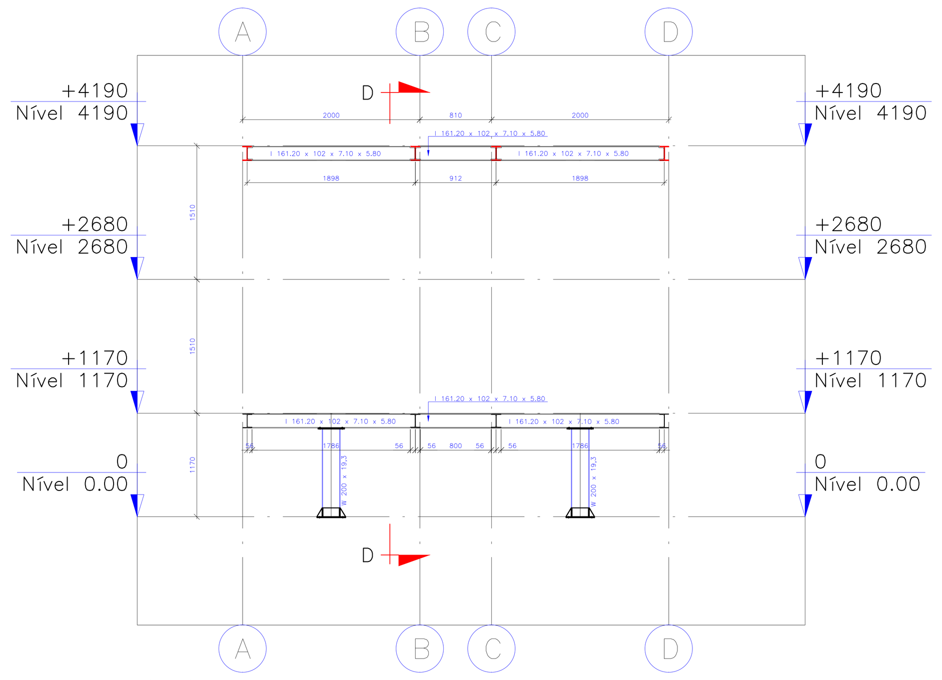

CORTE C–C

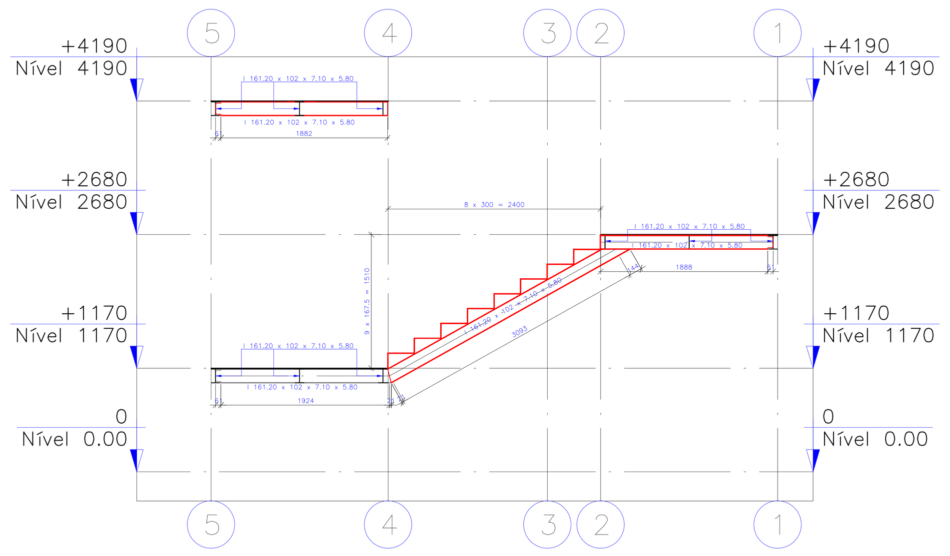

CORTE D–D

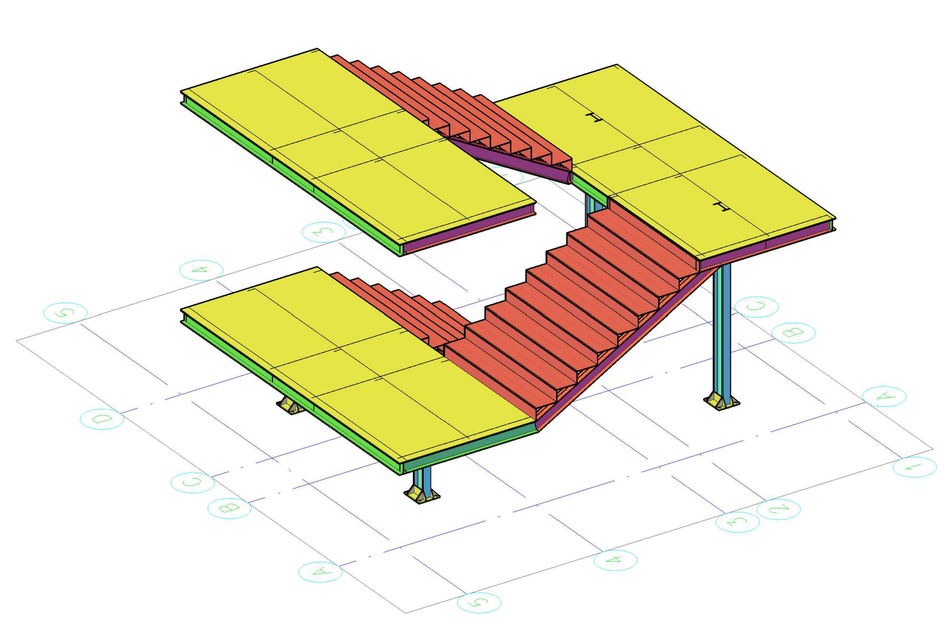

05 ISOMÉTRICO 01
ESCALA — 1 : SEM

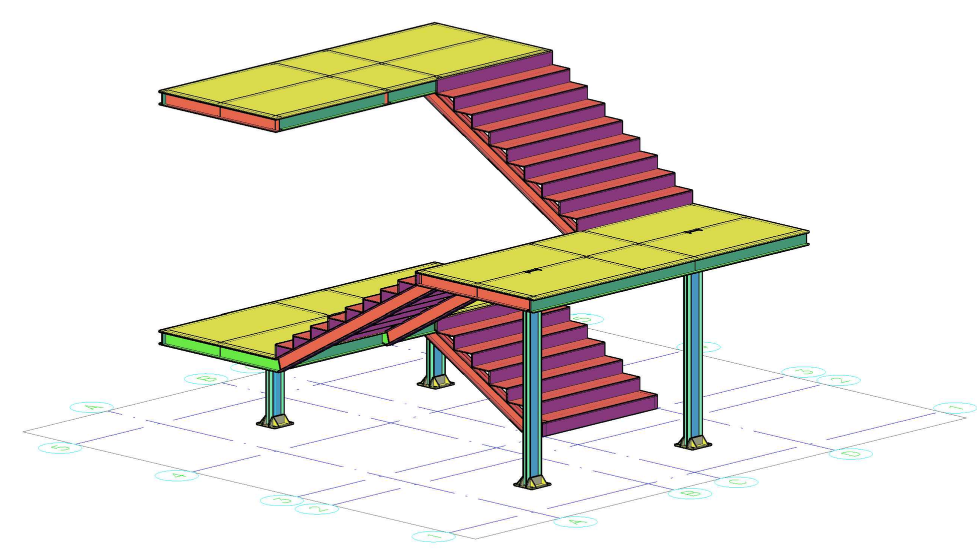

06 ISOMÉTRICO 02
ESCALA — 1 : SEM

Lista de Material – Projeto								
ITEM	QTD	DIMENSÕES	MATERIAL	COMPRIMENTO	PESO UNITARIO	PESO TOTAL	AREA PINTURA	COMPRIMENTO TOTAL
v4	1	I 161.20 x 102 x 7.10 x 5.80		1796	32.44	32.44	1.34	1796
u4	1	I 161.20 x 102 x 7.10 x 5.80		4810	86.88	86.88	3.57	4809
t4	1	I 161.20 x 102 x 7.10 x 5.80		1796	32.44	32.44	1.34	1796
s4	1	I 161.20 x 102 x 7.10 x 5.80		810	14.63	14.63	0.61	810
r4	1	I 161.20 x 102 x 7.10 x 5.80		4810	86.88	86.88	3.57	4810
q4	1	I 161.20 x 102 x 7.10 x 5.80		1898	34.28	34.28	1.41	1898
p4	1	I 161.20 x 102 x 7.10 x 5.80		1898	34.28	34.28	1.41	1898
o4	1	I 161.20 x 102 x 7.10 x 5.80		4810	86.88	86.88	3.57	4809
n4	1	I 161.20 x 102 x 7.10 x 5.80		1898	34.28	34.28	1.41	1898
m4	1	I 161.20 x 102 x 7.10 x 5.80		912	16.47	16.47	0.68	912
l4	1	# 6.35x2000.00	ASTM A36	4810	479.53	479.53	19.33	4810
k4	1	I 161.20 x 102 x 7.10 x 5.80		912	16.47	16.47	0.68	912
j4	1	I 161.20 x 102 x 7.10 x 5.80		1898	34.28	34.28	1.41	1897
i4	1	I 161.20 x 102 x 7.10 x 5.80		1898	34.28	34.28	1.41	1897
h4	1	# 6.35x2000.00	ASTM A36	4810	479.53	479.53	19.33	4810
g4	1	# 6.35x2000.00	ASTM A36	4810	479.53	479.53	19.33	4810
f4	1	I 161.20 x 102 x 7.10 x 5.80	ASTM A36	321	5.80	5.80	0.24	320
e4	1	I 161.20 x 102 x 7.10 x 5.80	ASTM A36	1726	31.17	31.17	1.29	1725
d4	1	I 161.20 x 102 x 7.10 x 5.80	ASTM A36	321	5.80	5.80	0.24	320
c4	1	I 161.20 x 102 x 7.10 x 5.80	ASTM A36	1726	31.17	31.17	1.29	1725
b4	1	I 161.20 x 102 x 7.10 x 5.80	ASTM A36	1949	35.20	35.20	1.45	1948
a4	1	I 161.20 x 102 x 7.10 x 5.80	ASTM A36	1955	35.32	35.32	1.46	1955
z3	1	I 161.20 x 102 x 7.10 x 5.80	ASTM A36	1943	35.09	35.09	1.45	1942
y3	1	I 161.20 x 102 x 7.10 x 5.80	ASTM A36	1943	35.09	35.09	1.45	1942
x3	1	I 161.20 x 102 x 7.10 x 5.80	ASTM A36	2779	50.19	50.19	2.07	2778
w3	1	I 161.20 x 102 x 7.10 x 5.80	ASTM A36	2779	50.19	50.19	2.07	2778
v3	1	I 161.20 x 102 x 7.10 x 5.80	ASTM A36	27	0.49	0.49	0.02	27
u3	1	I 161.20 x 102 x 7.10 x 5.80	ASTM A36	1943	35.09	35.09	1.45	1942
t3	1	I 161.20 x 102 x 7.10 x 5.80	ASTM A36	1943	35.09	35.09	1.45	1942
s3	1	I 161.20 x 102 x 7.10 x 5.80	ASTM A36	1943	35.09	35.09	1.45	1942
r3	1	I 161.20 x 102 x 7.10 x 5.80	ASTM A36	1949	35.20	35.20	1.45	1949
q3	1	BC 300 x 6.30	ASTM A36	2000	29.67	29.67	1.23	1999
p3	1	BC 167.50 x 6.30	ASTM A36	2000	16.57	16.57	0.70	1999
o3	1	BC 300 x 6.30	ASTM A36	2000	29.67	29.67	1.23	1999
n3	1	BC 300 x 6.30	ASTM A36	2000	29.67	29.67	1.23	1999
m3	1	BC 300 x 6.30	ASTM A36	2000	29.67	29.67	1.23	1999
l3	1	BC 300 x 6.30	ASTM A36	2000	29.67	29.67	1.23	1999
k3	1	BC 300 x 6.30	ASTM A36	2000	29.67	29.67	1.23	1999
j3	1	BC 167.50 x 6.30	ASTM A36	2000	16.57	16.57	0.70	1999
i3	1	BC 167.50 x 6.30	ASTM A36	2000	16.57	16.57	0.70	1999
h3	1	BC 167.50 x 6.30	ASTM A36	2000	16.57	16.57	0.70	1999
g3	1	BC 167.50 x 6.30	ASTM A36	2000	16.57	16.57	0.70	1999
f3	1	BC 165 x 6.30	ASTM A36	2000	16.32	16.32	0.69	1999
e3	1	BC 161.20 x 6.30	ASTM A36	2000	15.94	15.94	0.67	1999
d3	1	BC 167.50 x 6.30	ASTM A36	2000	16.57	16.57	0.70	1999
c3	1	BC 300 x 6.30	ASTM A36	2000	29.67	29.67	1.23	1999
b3	1	BC 167.50 x 6.30	ASTM A36	2000	16.57	16.57	0.70	1999
a3	1	BC 167.50 x 6.30	ASTM A36	2000	16.57	16.57	0.70	1999
z2	1	BC 167.50 x 6.30	ASTM A36	2000	16.57	16.57	0.70	1999
y2	1	BC 167.50 x 6.30	ASTM A36	2000	16.57	16.57	0.70	1999
x2	1	BC 167.50 x 6.30	ASTM A36	2000	16.57	16.57	0.70	1999
w2	1	BC 167.50 x 6.30	ASTM A36	2000	16.57	16.57	0.70	1999
v2	1	BC 167.50 x 6.30	ASTM A36	2000	16.57	16.57	0.70	1999
u2	1	BC 167.50 x 6.30	ASTM A36	2000	16.57	16.57	0.70	1999
t2	1	BC 300 x 6.30	ASTM A36	2000	29.67	29.67	1.23	1999
s2	1	BC 300 x 6.30	ASTM A36	2000	29.67	29.67	1.23	1999
r2	1	BC 300 x 6.30	ASTM A36	2000	29.67	29.67	1.23	1999
q2	1	BC 300 x 6.30	ASTM A36	2000	29.67	29.67	1.23	1999
p2	1	BC 300 x 6.30	ASTM A36	2000	29.67	29.67	1.23	1999
o2	1	BC 300 x 6.30	ASTM A36	2000	29.67	29.67	1.23	1999
n2	1	BC 300 x 6.30	ASTM A36	2000	29.67	29.67	1.23	1999
m2	1	BC 300 x 6.30	ASTM A36	2000	29.67	29.67	1.23	1999
l2	1	BC 300 x 6.30	ASTM A36	2000	29.67	29.67	1.23	1999
k2	1	BC 300 x 6.30	ASTM A36	2000	29.67	29.67	1.23	1999
j2	1	BC 300 x 6.30	ASTM A36	2000	29.67	29.67	1.23	1999
i2	1	BC 300 x 6.30	ASTM A36	2000	29.67	29.67	1.23	1999
h2	1	BC 167.50 x 6.30	ASTM A36	2000	16.57	16.57	0.70	1999
g2	1	BC 167.50 x 6.30	ASTM A36	2000	16.57	16.57	0.70	1999
f2	1	BC 167.50 x 6.30	ASTM A36	2000	16.57	16.57	0.70	1999
e2	1	BC 167.50 x 6.30	ASTM A36	2000	16.57	16.57	0.70	1999
d2	1	BC 165 x 6.30	ASTM A36	2000	16.32	16.32	0.69	1999
c2	1	BC 167.50 x 6.30	ASTM A36	2000	16.57	16.57	0.70	1999
b2	1	BC 300 x 6.30	ASTM A36	2000	29.67	29.67	1.23	1999
a2	1	BC 300 x 6.30	ASTM A36	2000	29.67	29.67	1.23	1999
z1	1	BC 300 x 6.30	ASTM A36	2000	29.67	29.67	1.23	1999
y1	1	BC 165 x 6.30	ASTM A36	2000	16.32	16.32	0.69	1999
x1	1	BC 165 x 6.30	ASTM A36	2000	16.32	16.32	0.69	1999
w1	1	BC 177 x 6.30	ASTM A36	2000	17.51	17.51	0.74	1999
v1	1	I 161.20 x 102 x 7.10 x 5.80	ASTM A36	2928	52.88	52.88	2.18	2927
u1	1	I 161.20 x 102 x 7.10 x 5.80	ASTM A36	2923	52.80	52.80	2.17	2923
t1	1	W 200 x 19,3	ASTM A572 GR50	1170	22.58	22.58	0.93	1170
s1	1	# 9.50x299		122	2.72	2.72	0.08	122
r1	1	W 200 x 19,3	ASTM A572 GR50	1170	22.58	22.58	0.93	1170
q1	1	# 9.50x299		122	2.72	2.72	0.08	122
p1	1	# 10x323		300	7.61	7.61	0.21	300
o1	1	# 8x100		323	2.03	2.03	0.07	323
n1	1	# 8x100		323	2.03	2.03	0.07	323
m1	1	# 8x100		91	0.57	0.57	0.02	91
l1	1	# 8x100		91	0.57	0.57	0.02	91
k1	1	# 8x100		91	0.57	0.57	0.02	91
j1	1	# 8x100		91	0.57	0.57	0.02	91
i1	1	I 161.20 x 102 x 7.10 x 5.80		1964	35.47	35.47	1.46	1963
h1	1	I 161.20 x 102 x 7.10 x 5.80		1964	35.47	35.47	1.46	1963
g1	1	I 161.20 x 102 x 7.10 x 5.80		1943	35.09	35.09	1.45	1942
f1	1	I 161.20 x 102 x 7.10 x 5.80		1943	35.09	35.09	1.45	1942
e1	1	I 161.20 x 102 x 7.10 x 5.80		1898	34.28	34.28	1.41	1898
d1	1	I 161.20 x 102 x 7.10 x 5.80		912	16.47	16.47	0.68	912
c1	1	I 161.20 x 102 x 7.10 x 5.80		1898	34.28	34.28	1.41	1898
b1	1	I 161.20 x 102 x 7.10 x 5.80		912	16.47	16.47	0.68	912
a1	1	I 161.20 x 102 x 7.10 x 5.80		1898	34.28	34.28	1.41	1898
z	1	W 200 x 19,3	ASTM A572 GR50	2680	51.72	51.72	2.13	2680
y	1	W 200 x 19,3	ASTM A572 GR50	2680	51.72	51.72	2.13	2680
x	1	# 10x323		300	7.61	7.61	0.21	300
w	1	# 8x100		323	2.03	2.03	0.07	323
v	1	# 8x100		323	2.03	2.03	0.07	323
u	1	# 8x100		91	0.57	0.57	0.02	91
t	1	# 8x100		91	0.57	0.57	0.02	91
s	1	# 8x100		91	0.57	0.57	0.02	91
r	1	# 8x100		91	0.57	0.57	0.02	91
q	1	# 10x323		300	7.61	7.61	0.21	300
p	1	# 8x100		323	2.03	2.03	0.07	323
o	1	# 8x100		323	2.03	2.03	0.07	323
n	1	# 8x100		91	0.57	0.57	0.02	91
m	1	# 8x100		91	0.57	0.57	0.02	91
l	1	# 8x100		91	0.57	0.57	0.02	91
k	1	# 8x100		91	0.57	0.57	0.02	91
j	1	# 10x323		300	7.61	7.61	0.21	300
i	1	# 8x100		323	2.03	2.03	0.07	323
h	1	# 8x100		323	2.03	2.03	0.07	323
g	1	# 8x100		91	0.57	0.57	0.02	91
f	1	# 8x100		91	0.57	0.57	0.02	91
e	1	# 8x100		91	0.57	0.57	0.02	91
d	1	# 8x100		91	0.57	0.57	0.02	91
c	1	I 161.20 x 102 x 7.10 x 5.80		1898	34.28	34.28	1.41	1898
b	1	I 161.20 x 102 x 7.10 x 5.80		1898	34.28	34.28	1.41	1898
a	1	I 161.20 x 102 x 7.10 x 5.80		912	16.47	16.47	0.68	912
	4	INSERT			7.58	30.31	0.91	
a	8	# 9.50x150	ACO	191	2.13	17.05	0.51	1524
b	4	# 9.50x127	ACO	150	1.42	5.68	0.17	600
c	4	# 9.50x127	ACO	200	1.89	7.58	0.23	800
PESO TOTAL								4213.23 kgf
AREA PINTURA								171.85 m2

TRATAMENTO E PINTURA		
PREPARAÇÃO	PINTURA BÁSICA	PINTURA DE ACABAMENTO
LIMPEZA, DESENGORDURAMENTO, LIXAMENTO E RETIRADA DE OXIDAÇÃO, RESPINGOS DE SOLDA E CASCAS.	2 DEMÃOS (ESPESSURA TOTAL 40µM) PRIMER ANTICORROSIVO EPÓXI TIPO SUMASTIC 228 SUMARÉ (SHERWIN WILLIANS) OU SIMILAR.	2 DEMÃOS (ESPESSURA TOTAL DE 80 µM) ESMALTE SINTÉTICO À BASE DE RESINAS ALQUÍDICAS.

BASE DE PILAR (4x)

ESC.: 1/15

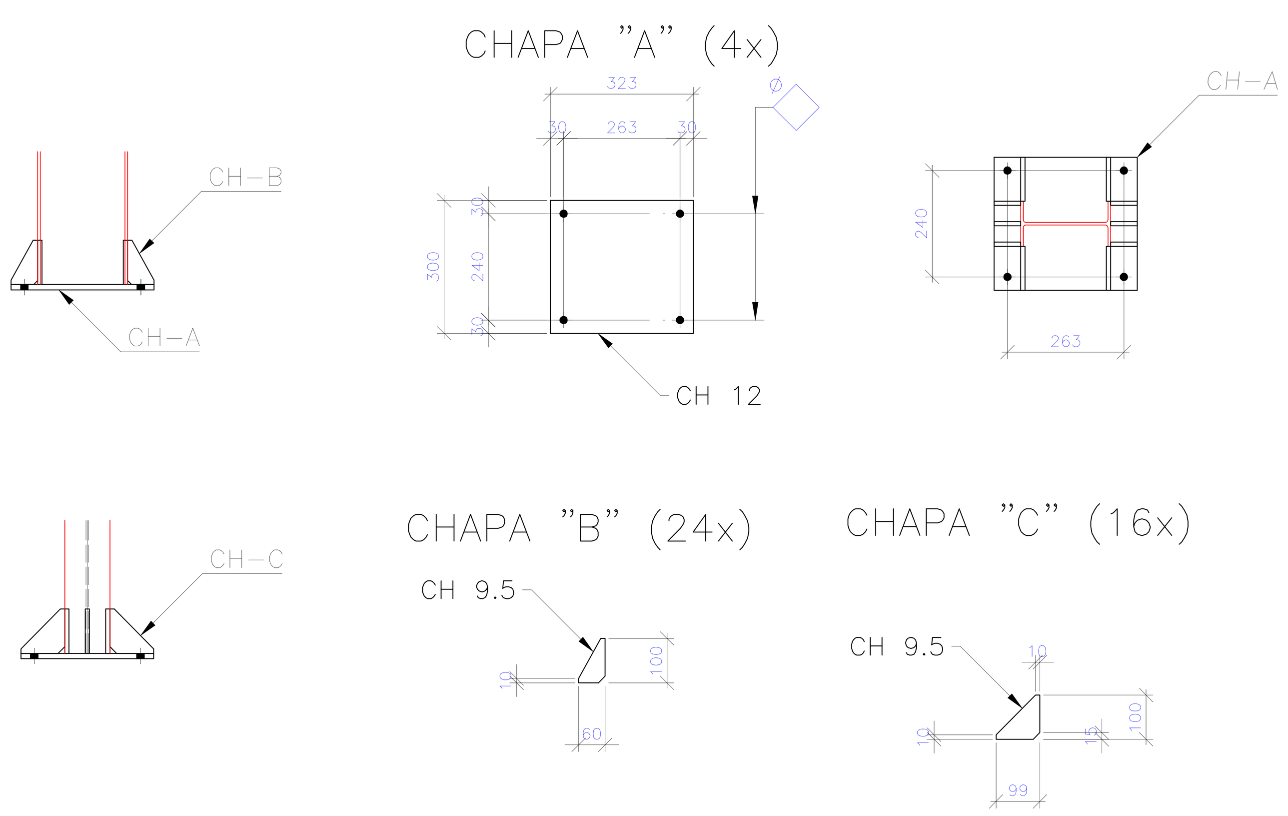

INSERT T.01 (04x)

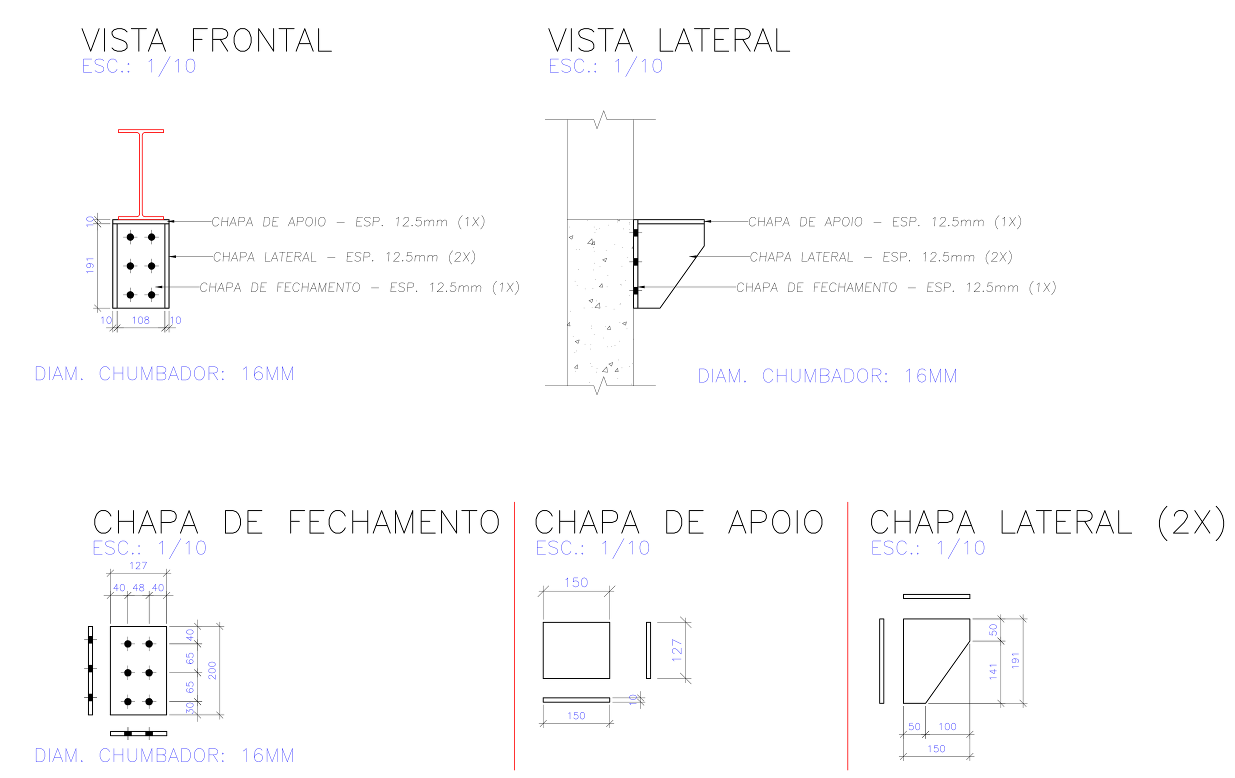

REFERÊNCIAS E SIMBOLOGIA

Para a representação dos símbolos de soldas consideram-se as indicações da norma ANSI/AWS A2.4-98 'STANDARD SYMBOLS FOR WELDING, BRAZING, AND NONDESTRUCTIVE EXAMINATION'.

MÉTODO DE REPRESENTAÇÃO DE SOLDAS

Conforme a figura 2 de ANSI/AWS A2.4-98 e os tipos de soldas utilizados neste projeto, desenvolve-se o seguinte esquema de representação de uma solda:

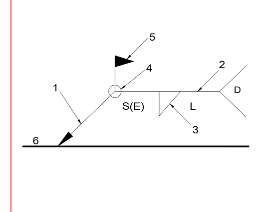

Referências:
1: seta (ligação entre 2 e 6)
2: linha de referência
3: símbolo de solda
4: símbolo solda perimetral.
5: símbolo de solda no local de montagem.
6: linha do desenho que identifica a ligação proposta.
S: profundidade do bisel. Em soldas em ângulo, é o lado do cordão de solda.
(E): tamanho do cordão em soldas de topo.
L: comprimento efetivo do cordão de solda
D: dado suplementar. Em geral, a série de eletrodo a utilizar e o processo pré-qualificado de solda.

A informação relacionada com o lado da ligação soldada à qual aponta a seta, coloca-se por baixo da linha de referência, enquanto que para o lado oposto, indica-se acima da linha de referência:

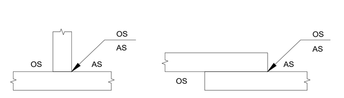

Onde:

OS(Other Side): é o outro lado da seta
AS(Arrow Side): é o lado da seta

Consórcio Integração

Governo de Mato Grosso

PROJETO DE ESTRUTURA

FASE: PROJETO BASICO

OBRA	PROJETO DE REFORMA SEPLAG
PROPRIETÁRIO	GOVERNO DO ESTADO DE MATO GROSSO
CPF/CNPJ.:	
LOCAL	RUA C, BLOCO II, CENTRO POLITICO ADMINISTRATIVO, CUIABÁ- MT
INSCR. CADASTRAL	
AUTOR DO PROJETO	JAMIR SILVA SAMPAIO ENG. CIVIL CREA: 120059829-6 — JAMIR SILVA SAMPAIO:80256228191 — Assinado digitalmente por JAMIR SILVA SAMPAIO:80256228191 Localização: Cuiabá (MT) Data: 2022.05.23 16:42:09-04'00'

ASSUNTO	ESCALA	FOLHA
ESCADA ACESSO PERÍCIA PLANTA DE LOCAÇÃO DETALHAMENTO ESTRUTURAL	INDICADA	01/01
	DATA: MARÇO/2022	
	DESENHO: JAMIR SAMPAIO	

ÁREAS	ESTATÍSTICAS			
	Tx. Ocupação	Tx. Permeab.	Coef. Aprov.	Nº de Pisos